FABBRI®
PORTATUTTO

ELLISSE Ski & Board

Portasci magnetico • Magnetic Ski-Rack
Magnet-Skiträger • Porte-skis magnétique

Art. 6960810

Für den Transport von bis zu 2 Paar Skiern oder 2 Snowboards
Diagonale Ski-/Snowboard-Auflage mit Spannriemchen
Gewicht: ca. 3,1 kg

Pour transporter jusqu'a 2 paires de skis ou 2 snowboards
Transport des snowboards et des skis en position inclinée, avec sangles de fixation
Poids: 3,1 kg env.

Per il trasporto fino a 2 paia di sci oppure 2 snowboard
Per il trasporto di sci e snowboard in posizione diagonale mediante cinghie di fissaggio
Peso: ca 3,1 kg



COMPANY
WITH QUALITY SYSTEM
CERTIFIED BY DNV
=ISO 9001:2000=

Vor dem Kauf des Magnet-Ski- und Snowboardträgers folgende Punkte unbedingt überprüfen:

– Beachten Sie die zusätzliche Höhe des Trägers bei tiefen Einfahrten (20 cm ohne Snowboard) (A)
– Hat Ihr Auto ein Stahlblechdach (B)?
– Hat Ihr Auto ein Stahlschiebe-/Hubdach?
– Wenn ja, kann auf dem beweglichen Stahlschiebe-/Hubdach die Magnetplatte in der vollen Grösse und ohne das Schiebedach zu überlappen plaziert werden (C)?
– Nicht geeignet für Autos mit Glasschiebedach!
– Hat Ihr Auto ein absolut flaches Dach oder eine genügend grosse, flache Dachpartie?
– Können beide Magnetplatten vollflächig aufgesetzt werden (D)?
– Bei Sicken (Vertiefungen/Erhöhungen), Verstärkungsprofilen oder anderen Unebenheiten im Dachbereich vorab unbedingt mittels Probemontage abklären, ob der Magnet-Skiträger einwandfrei und ganzflächig plaziert werden kann (E)
– Wurde das Autodach nachlackiert (Hagel-, Transportschäden usw.)? Ist selbst bei Neuwagen möglich! Falls bei Reparaturen Spachtelmassen verwendet worden sind (z.B. Zinn, Glasfaser, Füllspachtel usw.), kann dies die Magnetwirkung entscheidend beeinträchtigen!
– Bei Autoneukauf oder Nachlackierung kann es vorkommen, daß der Lack noch nicht ausgehärtet ist; dies könnte zu einer Lackbeschädigung führen.
– Für sehr schmale oder sehr breite Skis / Snowboard die nicht fest genug am Träger eingeklemmt werden können.
In diesem Fall raten wir vom Kauf eines Magnet- Ski- und Snowboardträgers oder dessen Weiterverwendung ab.

Avant d'acheter ces porte-skis et snowboard magnétiques, il est important de vérifier les aspects suivants:

– Lorsque vous entrez dans votre garage, faites attention à la hauteur de la voiture avec le porte-skis monté (20 cm sans le snowboard) (A)
– Votre voiture a-t-elle un toit en tôle d'acier (B)?
– Votre voiture a-t-elle un toit levant/coulissant en acier?
– Si oui, une plaque magnétique en entier peut-elle être posée sur le toit ouvrant sans déborder (C)?
– Ne convient pas si le toit ouvrant est en verre!
– Votre voiture a-t-elle un toit absolument plat et de surface suffisamment large?
– Les deux plaques magnétiques peuvent-elles se poser bien à plat (D)?
– Si le toit comporte des sertissages (en creux ou en relief), des profils de renforcement ou tout autre élément en relief, effectuez absolument un montage d'essai pour vérifier si chaque porte-skis magnétique repose bien à plat sur le toit (E)
– Le toit a-t-il subi des réparations, avec une nouvelle peinture (dommages de grêle, de transport de charges, etc.)? Cela est possible même sur une voiture neuve! Si une masse d'égalisation a été utilisée pour une réparation au toit (p.ex.: zinc, fibre de verre, mastic de rebouchage, etc.), l'adhérence magnétique risque d'en être fortement réduite.
– Lorsqu'on achète une voiture neuve ou qu'on en repeint une vieille, il peut arriver que la peinture n'ait pas encore bien durci, dans ce cas, on pourrait avoir des altérations de la peinture.
– Quand les skis sont trop larges ou trop épais et ne peuvent pas être bloqués bien entre les butées
Si c'est le cas, nous déconseillons l'achat de ces porte-skis et snowboards magnétiques, voire de continuer à l'utiliser.

Kauf

Haben Sie im Zweifelsfall die Verkaufsstelle befragt, ob Magnetträger für Ihr Auto geeignet sind und Ihren Fahrzeugausweis gelesen?
Wenn Sie sich unter Beachtung der oben erwähnten Sicherheitspunkte zum Kauf entschieden haben, bitte die nachstehenden Montagehinweise unbedingt sehr genau befolgen.

Montage

– Die Haftung der Magnetplatten ist nur gewährleistet, wenn sie mit der ganzen Fläche auf dem Stahlblechdach fest haftet.
– Das Autodach und die Magnetplatten müssen vor jeder Montage einwandfrei sauber und trocken sein! Nur so sind die Haftungseigenschaften gewährleistet und eine Scheuergefahr durch feine Partikel (Staub/Sand) kann vermieden werden (1).
– Siehe korrekte Positionierung des Magnetträgers unter 'Wichtige Hinweise'
– Den Abstand zwischen den beiden Magnetplatten auf den jeweiligen Autodachtyp und auf die zu transportierenden Skier (Skibindungen) anpassen. Wenn möglich einen Abstand con ca. 70 cm zwischen den Magnetplattenzentren wählen (3).
– Die Magnetplatten vorne mit dem Sicherheitsgurt und hinten ohne exakt in der Mitte auf dem Dach positionieren und sorgfältig aufsetzen. Die Windangriffsfläche muss möglichst klein gehalten werden (2)
– Skis dürfen im Fahrtwind nicht flattern und vibrieren.
– Machen Sie den Test für perfektes Haften: wenn die Magnetplatte (4) in der richtigen Position installiert ist, ist es nicht möglich, ein Blatt Papier darunter zu schieben.
– Aus Sicherheitsgruenden muss der Traeger einen Formschluss mit dem Dach darstellen (Richtlinie CEE 79/488), der Sicherheitsgurt muss daher wie folgt montiert werden
– Den Sicherheitsgurt in das Auto einführen und die Kunststoffsicherung mit der Schließe so nah wie möglich an die Tür bringen. Bei Regen den Gurt ausschließlich am Türholm einführen, um Wassereintritt zu vermeiden (5).
– Bei nicht Verwenden des Sicherheitsgurtes wird jede Haftung abgelehnt

Achat

Dans le doute, avez-vous vérifié dans le point de vente si le porte-skis magnétique est adaptable à votre voiture et avez-vous lu votre carte grise?
Si, après vérification des conditions fonctionnelles ci-dessus, vous avez décidé que l'achat de ces porte-skis est justifié, veuillez respecter scrupuleusement les instructions de pose suivantes.

Pose

– Le fonctionnement parfait de la plaque magnétique n'est pas garanti qu'à condition que la surface tour entière adhère parfaitement au toit de la voiture.
– Avant de poser des porte-skis, parfaitement nettoyez et séchez le toit de la voiture et les plaques magnétiques. Ce n'est qu'à cette condition que l'effet d'adhérence magnétique peut être garanti et que tout risque de rayures à la peinture peut être évité (poussière, sable, etc.) (1)
– Vérifiez la correcte position du porte-skis dans la section "Précautions importantes"
– Veillez à régler l'écartement des deux plaques magnétiques en fonction du toit de la voiture et de la longueur des skis (fixations). Si possible, mesurez l'écartement des plaques à 70 cm entre les centres des plaques (3).
– Positionnez et placez les deux plaques magnétiques soigneusement sur le toit, l'une à l'avant, avec sangle de sécurité, l'autre à l'arrière sans sangle exactement dans la partie centrale de celui-ci.
– Les skis doivent être parfaitement fixés (2)
– Faites le test d'adhérence parfaite: si elle est montée correctement, une feuille de papier ne peut pas passer sous la plaque magnétique (4).
– Pour raison de sécurité, il est obligatoire de rendre solidale le dispositif magnétique au toit du véhicule par une céinture spécifique de sécurité, comme indiqué (directive CEE 79/488)
– Montez le câble de sécurité à l'intérieur de la voiture et rapprochez le plus possible l'arrêt en plastique avec la boucle de la portière. Seulement en cas de pluie faites passer le câble exclusivement sur le montant de la portière pour éviter les infiltrations d'eau (5).
– Nous déclinons toute responsabilité en cas de non utilisation de la céinture de sécurité.

Achtung!
Bei aufgesetztem Magnet-Skiträger auf einem Stahlschiebe- oder Hubdach dieses niemals öffnen! (6)

Demontage
- An der Magnetplatte ist ein Halteknopf vorhanden (7)
- Die Magnetplatte an dieser Stelle anheben und sorgfältig abnehmen.
- Reinigen wie unter „Pflegehinweise“ beschrieben

Zusatzhinweise
- Nur auf Autodächern anbringen(9)
- Die Magnetplatte nur auf absolut sauberen, trockenen, schnee-, eis- und reiffreien Autodächern aufsetzen.
- Die Haftkraft wird stark reduziert, wenn der Träger auf den Boden fällt oder verformt (verbogen) wird. Der Träger darf nicht mehr verwendet werden
- **Die Haftkraft wird stark reduziert, wenn di Magnetplatten aufeinander gelegt werden (10) oder wenn sie zum Lagern auf ein magnetischen Material gelegt werden. Die Magnetplatten können elektronische Geräte (z.B. MP3 Player) oder magnetische Speichermedien (Harddisc) beeinflussen oder zerstören**
- Die Magnetplatte kann magnetempfindliche Produkte z.B. Kreditkarten, Uhren, Datenträger wie Disketten und Magnetbänder von Computern, Video oder Audio Geräten beschädigen.
- Der Träger darf nicht über mehrere Wochen montiert bleiben, da sonst die Lackierung beschädigt wird. Scheibenreinungsmittel das zwischen Dach und Träger gelangt, führt zu einer Verklebung, besonders wenn durch Sonneneinstrahlung hohe Temperaturen entstehen.
- Feinste Staubpartikel können zu feinen Schleifspuren führen. Empfindliche Lacke mit richtungsabhängigem Farb- oder Glanzeffekt kann matte Stellen bekommen. Nicht vollständig ausgehärtete Lacke können Farbveränderungen bekommen. Überprüfen sie den Träger und die Gummilippe vor jeder Montage auf Sauberkeit. Entfernen Sie den Dachträger sofort nach jedem Einsatz. Für Lackschäden wird keine Haftung übernommen.
- Nach jedem Gebrauch des Magnet-Skiträgers, speziell wenn Sie die Autoscheibenwaschanlage benützt haben, ist es wichtig, dass der Träger mit warmem klarem Wasser gereinigt wird.
- Die Befestigungsriemen müssen in gutem Zustand sein. Kontrollieren Sie die Riemen auf Schnittverletzungen von Kanten.
- Keinerlei Unterlage zwischen dem Dach und der Magnetplatte einlegen

Fahrhinweise
- Nie mit den Magnet-Skiträgern in Waschanlagen (8)!
- Kontrollieren Sie bei Zwischenhalten die Haftung der Magnet-Skiträger bzw. der Skier.
- Je nach Windverhältnissen, Gegenverkehr, z.B. schwere LKW (in Tunnels), treten Windturbulenzen auf, welche die Last sowie die Fahreigenschaften negativ beeinflussen können.
- Deshalb Geschwindigkeit in diesen Fällen reduzieren
- Dachlasten verändern den Schwerpunkt des Fahrzeuges und somit die Fahreigenschaften. Dies erfordert eine angepasste, vorsichtige Fahrweise.
- Grundsätzliche maximale Dachbelastung 50 kg inkl.Trägeraufsatz, sofern nichts anderes im Fahrzeugausweis aufgeführt ist.
- (Beachten Sie die Angaben über Dachlasten in Ihrem Fahrzeugausweis. Bei Unklarheit fragen Sie Ihren Garagisten/Importeur).

Attention!
Quand un porte-skis magnétique est posé sur un toit ouvrant métallique, ne plus ouvrir celui-ci! (6)

Démontage
- Sur un bord de la plaque magnétique se trouve un bouton de levage. Soulevez la plaque par ce bouton et la retirer avec précaution. (7)
- Nettoyez les plaques selon le poin “Conseils d’entretiens”

Autres conseils utiles
- A n’utiliser que sur un toit de voiture (9)
- Ne posez les plaques magnétiques que sur un toit de voiture parfaitement propre et sec, sans neige ni givre.
- Il faut faire attention au fait que, suite à un dommage accidentel (chute au sol des magnètes) les propriétés magnétiques peuvent varier (déformations, rayures du magnète etc.) en compromettant l’usage du dispositif.
- **La force magnétique est fortement réduite si les plaques sont mises en contact direct l’une avec l’autre (10) ou si elles sont tenues à proximité d’un matériel magnétique. Les plaques magnétiques peuvent subir des influences ou être endommagées par des appareils électroniques (par ex. Lecteur MP3) ou par des mémoires magnétiques (par ex. Disque dur)**
- La plaque magnétique peut endommager des produits sensibles aux aimants tels que les cartes de crédit, les montres, les agendas èlectroniques, les disquettes, les bandes magnétiques d’ordinateurs, les appareils audio et vidéo.
- Le porte-skis ne devra pas rester monté plusieurs semaines de suite, ce afin de ne pas endommager la peinture de la voiture. L’additif lave-vitres qui pénètre sous la plaque magnétique peut déclencher une réaction chimique qui fait coler la plaque au toit. Ce phénomène peut même s’accentuer sous le soleil et à températures élevées.
- Des grains de poussière très fins peuvent provoquer de fines rayures. Sur les peintures délicates avec effet couleur ou brillant à reflets, des zones opaques peuvent apparaître. Les peintures qui ne sont pas parfaitement durcies peuvent faire l’objet d’altérations chromatiques. Vérifier la propreté du porte-skis pour le toit et des angles de tenue en caoutchouc avant chaque montage. Enlever le porte-skis après chaque utilisation. Nous déclinons toute responsabilité pour d’éventuels dommages à la peinture.
- Surtout lorsque vous avez roulé en faisant fonctionner le lave-glace de votre voiture, il est important de laver à l’eau vos porte-skis après chaque voyage.
- Les courroies de fixation doivent être en bon état. Vérifiez toujours les courroies et en particulier les bords de ces dernières.
- N’interposez pas aucune épaisseur de n’importe quelle nature entre le dispositif magnétique et le toit de la voiture.

Conseils pour la conduite
- Ne faites jamais laver la voiture dans un tunnel de lavage avec les porte-skis posès!(8)
- Il est toujours préférable de contrôler, lors de toute halte ou de temps à autre, la bonne fixation des porte-skis magnétiques
- Les conditions de vent et de circulation (p.ex.poids-lourds dans un tunnel) peuvent créer des turbulences qui influencent la tenue de route et la charge
- Dans ces cas, réduire la vitesse
- Une charge sur le toit modifie le centre de gravité d’un véhicule, donc aussi sa tenue de route. Dans ce cas, redoublez de prudence au volant.
- Charge de toit maximum admise 50 Kg. Y compris le porte-skis, sauf spécification différente dans le permis de circualtion du véhicule
- (Prenez connaissance des changes de toit admises dans le permis de circulation du véhicule. En cas de doute, renseignez-vous auprès de votre garagiste ou importeur)

Prima dell'acquisto del portsci e portasnowboard magnetico è necessario controllare i punti seguenti:

- Fate attenzione all'altezza della vettura con il portascimontato quando entrate nel garage (20 cm senza snowboard montato) (A)
- La vostra auto è munita di un tetto in lamiera d'acciaio (B)?
- La vostra auto è munita di un tettuccio scorrevole o inclinabile di acciaio?
- Se sì, è possibile applicare l'intera superficie della piastra magnetica sul tettuccio scorrevole/inclinabile, senza che sporga sui lati (C)?
- Non è adeguato ad auto con tettucci scorrevoli di vetro!
- La vostra auto dispone di un tetto assolutamente piano o di una superficie piana sufficientemente grande?
- E' possibile far aderire l'intera superficie di entrambe piastre magnetiche (D)?
- Nel caso di profili a rilievo, scanalature oppure altre aplanarità del tetto assicurarsi prima mediante un montaggio di prova se il portasci può venire montato a perfezione su tutta la superficie (E)
- La verniciatura del tetto dell'auto è stata ritoccata (danni causati da grandine, trasporto, ecc.)? Ciò è possibile persino nel caso di auto nuove! L'impiego di stucco per riparazioni (p.es.stagno, fibra di vetro, fondo di riempimento) può compromettere notevolmente la presa efficace del magnete!
- Nell'acquistare un auto nuova, o nel riverniciarne una vecchia può accadere che la vernice non sia ancora ben indurita; in questo caso si potrebbero avere della alterazioni della stessa
- Gli sci e snowboard sono fuori dalla norma? Non riescono ad essere fissati abbastanza bene nel fermaski?
  In questo caso sconsigliamo l'acquisto di un portasci e portasnowboard magnetico o un suo futuro impiego

Acquisto

Ha verificato, nel dubbio, presso il punto vendita se i portasci magnetici sono adattabili alla sua auto e ha letto il libretto di circolazione?
Se – sempre tenuto conto delle indicazioni di sicurezza sopraelencate – vi siete decisi all'acquisto, vogliate seguire attentamente le modalità di montaggio illustrate qui di seguito.

Montaggio

- La responsabilità della perfetta funzionalità della piastra magnetica è garantita solo se l'intera superficie aderisce perfettamente al tetto della vettura.
- Prima di procedere al montaggio, assicuratevi che le piastre magnetiche e il tetto dell'auto siano perfettamente puliti e asciutti! Solo così viene garantita la massima aderenza ed evitato il pericolo di abrasione dovuto a particelle fini (polvere/sabbia) (1)
- Verificare la corretta posizione del portasci magnetico nella sezione „ Accorgimenti importanti"
- Adattate la distanza tra le due piastre magnetiche al tipo di tetto e agli sci da trasportare (attacco degli sci). Se possibile scegliete una distanza di ca.70cm tra i due centri delle piastre magnetiche (3)
- Collocate con cura le piastre magnetiche sul tetto, l'anteriore con la cinghia di sicurezza e la posteriore senza.
- Collocate con cura le piastre magnetiche sulla parte centrale del tetto, l'anteriore con la cinghia di sicurezza e la posteriore senza.
- Gli sci devono essere perfettamente fissati.
- Fate il test di perfetta aderenza se montata in posizione corretta un foglio di carta non può passare sotto la piastra magnetica (4)
- **Per ragioni di sicurezza è obbligatorio rendere sicuro il dispositivo magnetico al tetto del veicolo, tramite l'apposito cinghia di sicurezza come indicato (direttiva CEE 79/488).**
- **Far entrare la cinghia di sicurezza all'interno della macchina e avvicinare il più possibile il fermo in plastica con la fibbia alla portiera. Solo in caso di pioggia far passare la cinghia esclusivamente sul montante della portiera per evitare infiltrazioni d'acqua (5).**
- In caso di mancato utilizzo della cinghia di sicurezza, si declina qualsiasi responsabilità.

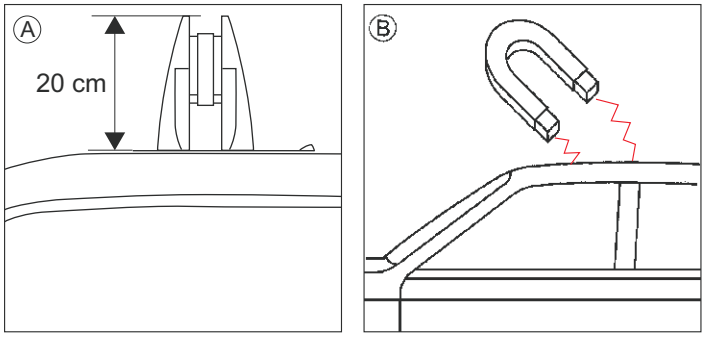

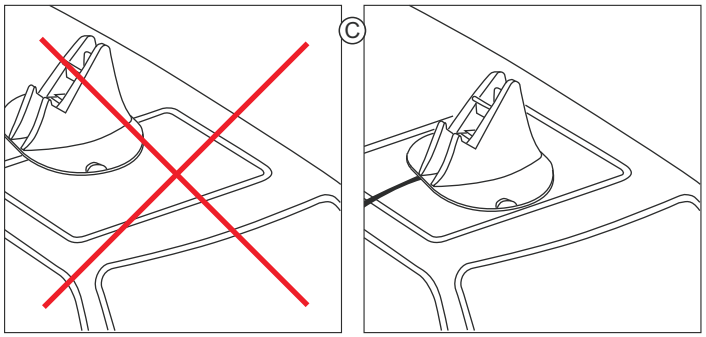

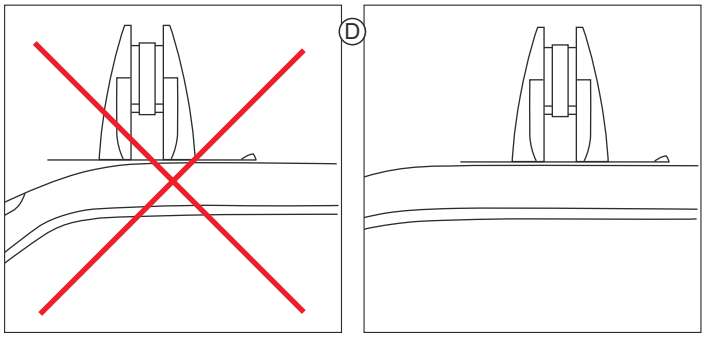

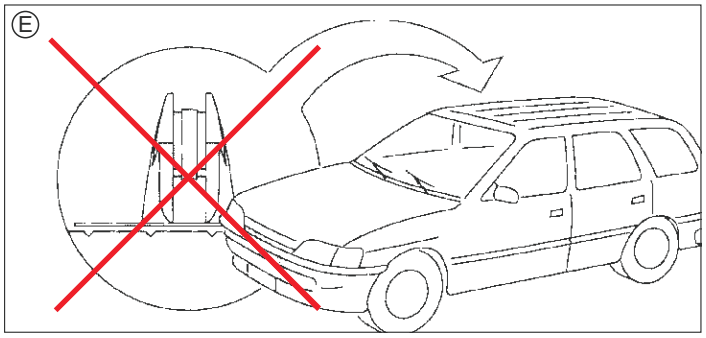

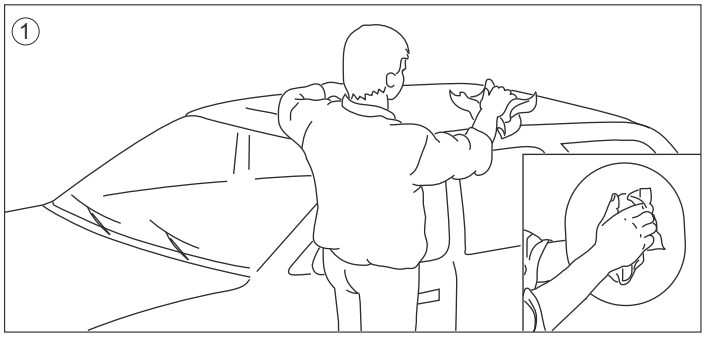

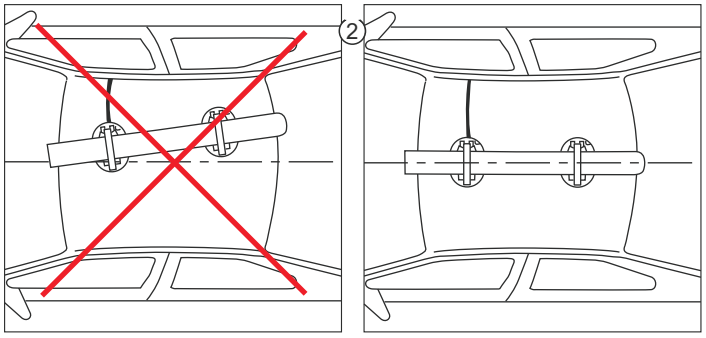

Attenzione!
Se il portasci magnetico viene installato su un tettuccio di acciaio apribile o inclinabile, esso non deve mai venire aperto! (6)

Smontaggio

– La piastra magnetica dispone di un pomello di sollevamento.(7)
– Sollevate con cautela la piastra magnetica afferrando questo pomello.
– Pulite come illustrato al punto „ Consigli di manutenzione“

Indicazioni supplementari

– Montate solo su tetti d'auto (9)
– La piastra magnetica va montata solo su tetti di auto assolutamente puliti, asciutti e liberi da neve, ghiaccio e brina.
– Prestate attenzione al fatto che, in seguito ad un danno accidentale (caduta al suolo dei magneti) le proprietà magnetiche possono variare (deformazioni, rigature magnete ecc.) pregiudicando l'utilizzo del dispositivo.
– **La forza magnetica viene fortemente ridotta se le piastre vengono messe a diretto contatto l'una con l'altra (10) o vengono tenute vicino a materiale magnetico. Le piastre magnetiche possono subire influssi o essere danneggiate da apparecchi elettronici (p.e. Lettore MP3) o da memorie magnetiche (p.e. Hard disk).**
– La piastra magnetica può danneggiare prodotti sensibili al magnete quali carte di credito, orologi, agende elettroniche, dischetti, bande magnetiche di computer, apparecchi video o audio.
– Il portasci non dovrebbe rimanere montato per varie settimane in modo da non danneggiare la verniciatura della vettura. L'additivo pulivetro che penetra sotto la piastra magnetica può causare una reazione chimica che provoca l'incollamento della piastra al tetto. Sotto il sole e a temperature elevate questo fenomeno può anche accentuarsi.
– Particelle di polvere finissime possono ingenerare rigature fini. Sulle vernici delicate con effetto colore o lucido direzionale possono comparire aree opache. Le vernici non perfettamente indurite possono essere oggetto di alterazioni cromatiche. Verificare la pulizia del portasci per il tetto e degli spigoli di tenuta in gomma prima di ogni montaggio. Rimuovere il portasci dopo ogni impiego. Per danni alla verniciatura viene declinata qualsiasi responsabilità.
– Dopo ogni utilizzo è importante lavare con acqua calda il portasci, soprattutto se è stato utilizzato il tergicristalli dell'automobile.
– Le cinghie di fissaggio devono essere in buono stato. Controllate sempre le cinghie ed i loro orli.
– Non interporre alcun spessore di qualsiasi natura tra il dispositivo magnetico e il tetto della vettura

Indicazioni per la guida

– Smontate sempre il portasci magnetico prima di passare attraverso un impianto di lavaggio per auto (8)
– Controllate la presa del portasci magnetico e la posizione degli sci durante le soste.
– A seconda delle condizioni stradali e atmosferiche (traffico in senso contrario, autocarri pesanti in galleria, raffiche di vento) possono crearsi delle turbolenze, che hanno degli effetti negativi sul carico e sul comportamento su strada.
– In questi casi ridurre quindi la velocità
– Carichi sul tetto modificano il baricentro del veicolo e conseguentemente anche il suo comportamento su strada. Guidate con cautela!
– Carico massimo consentito 50 kg incluso il portasci, se la licenza di circolazione non riporta indicazioni supplementari (Controllate i dati relativi al carico sul tetto consentito nella vostra licenza di circolazione oppure informatevi presso il vostro garagista/importatore di fiducia).
– In caso di mancato utilizzo della cinghia di sicurezza, si declina qualsiasi responsabilità.

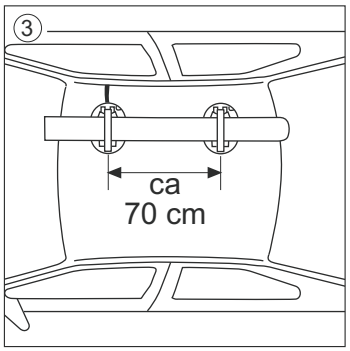

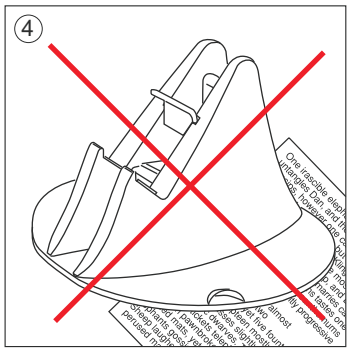

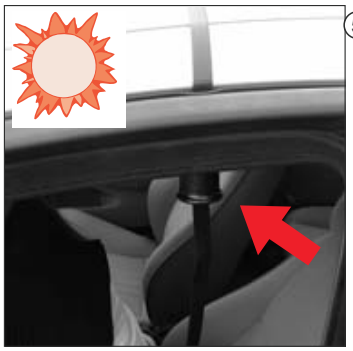



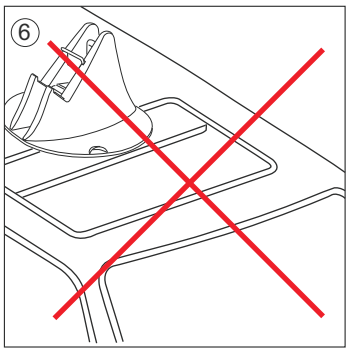

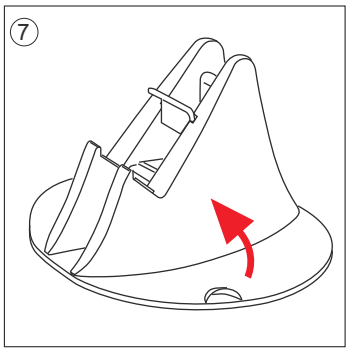

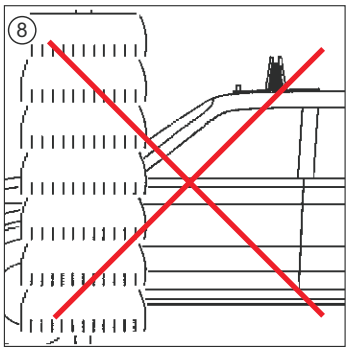

!!! Wichtige Sicherheitshinweise!!!

– Der Magnetträger muss vollständig im flachen Bereich des Daches montiert werden.
– Vorsicht! In den gewölbten Zonen am Rande des Daches ist die Haftkraft reduziert.
– Prüfen Sie sorgfältig, dass die ganze Magnetfläche satt auf dem Dach aufliegt.
– Auf stark gekrümmten oder sehr kurzen Dächern darf der Träger nicht verwendet werden.
– Prüfen Sie vor jeder Fahrt den festen Sitz des Magnetskiträgers. Die Abzugskraft eines korrekt plazierten Trägers beträgt mehr als 50 Kg. Dass heisst der Träger darf sich nicht lösen oder verschieben, wenn mit voller Kraft gezogen wird. Verwenden Sie den Träger nicht, wenn sie bezüglich der Haftung Zweifel haben.
– Maximalgeschwindigkeit ohne Gegenwind 120Km/h. Bei Gegenwind, Böen oder Luftwirbeln von Lastwagen Geschwindigkeit reduzieren.
– Magnetdachträger können schwere Verkehrsunfalle verursachen, wenn sie nicht genau nach Anleitung verwendet werden.
– Für die sichere Benutzung ist der Fahrzeuglenker verantwortlich.
– Personen, die diese Anleitung nicht gelesen haben, dürfen den Träger nicht benutzten.
– Bei unsachgemässer bzw. zweckentfremdeter Verwendung oder Nichtbeachtung der Montageanleitung übernimmt der Hersteller keinerlei Haftung.

!!! Précautions importantes !!!

– Le porte-skis magnétique ne doit être monté que sur la surface plate du toit.
– Attention! Dans les parties bombées latérales du toit la force d'adhérence se réduit
– Vérifiez soigneusement que toute la surface magnétique de la plaque adhère parfaitement au toit de la voiture
– Le porte-skis magnétique ne doit pas être monté sur des toits bombés ou très courts
– Avant chaque voyage, s'assurez de la solidité de la position de l'aimant. La capacité d'un porte-skis magnétique positionné correctement est supèrieure à 50 kg, c'est à dire qu'il ne se détache pas ni se déplace, même si l'in tire dessus à pleine force. N'utilisez pas le porte-skis si vous avez des doutes sur son intégrité.
– Vitesse maximum sans vent contraire 120Km/h. En présence de vent contraire, de rafales de vent ou de tourbillons turbulents crées par des poids lourds, réduire la vitesse.
– Les porte-skis magnétiques de toit peuvent être à l'origine de graves accidents si les instructions ne sont pas respectées minutieusement.
– Le conducteur du véhicule est responsable de l'utilisation correcte du porte-skis.
– Personne n'est autorisé à utiliser le porte-skis magnétique sans avoir lu les présentes instructions.
– Le constructeur décline toute responsabilité lorsque les notices ne sont pas respecteés, ou pour l'usage impropre du produit.

!!! Accorgimenti importanti !!!

– Il portasci magnetico deve essere montato soltanto nella parte piatta del tetto
– Attenzione! Nelle parti bombate laterali del tetto si riduce la forza di aderenza
– Controllare con cura che tutta la superficie magnetica aderisca perfettamente al tetto dell'automobile
– Su tetti bombati oppure molto corti il portasci magnetico non deve essere montato
– Prima di ogni viaggio controllare che la posizione del magnetico sia solida. La tenuta di un portasci magnetico posizionato correttamente è superiore a 50 kg. Ciò significa che il portasci non dovrebbe staccarsi o spostarsi anche tirando a piena forza. Non usate il portasci se avete dubbi sulla sua integrità.
– Velocità massima senza vento contrario 120Km/h. In presenza di vento contrario, raffiche di vento o vortici turbolenti creati da autocarri, ridurre la velocità.
– I portasci magnetici da tetto posono causare gravi incidenti se non vengono seguite le istruzioni con precisione.
– Il conducente del veicolo è responsabile del corretto utilizzo del portasci.
– Coloro che non hanno letto queste istruzioni non dovrebbero utilizzare il portasci magnetico.
– Si declina ogni responsabilità da parte del costruttore qualora le istruzioni non siano osservate o per l'uso improprio del prodotto.

!!! Wichtige Sicherheitshinweise!!!
!!! Précautions importantes !!!
!!! Accorgimenti importanti !!!

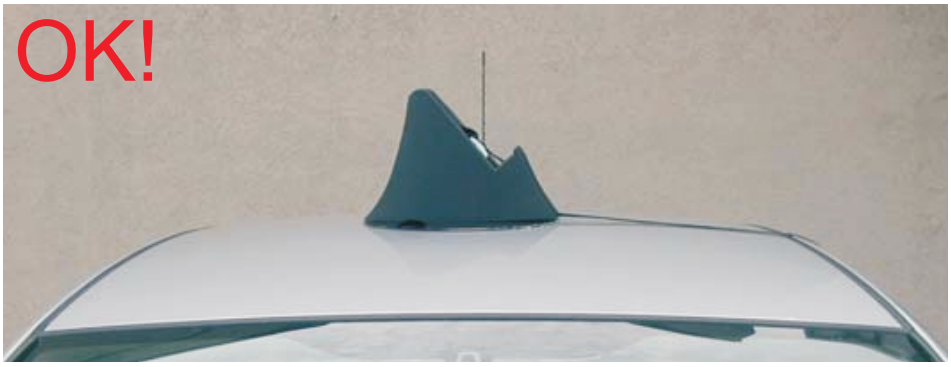

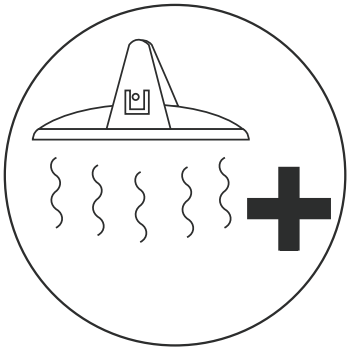

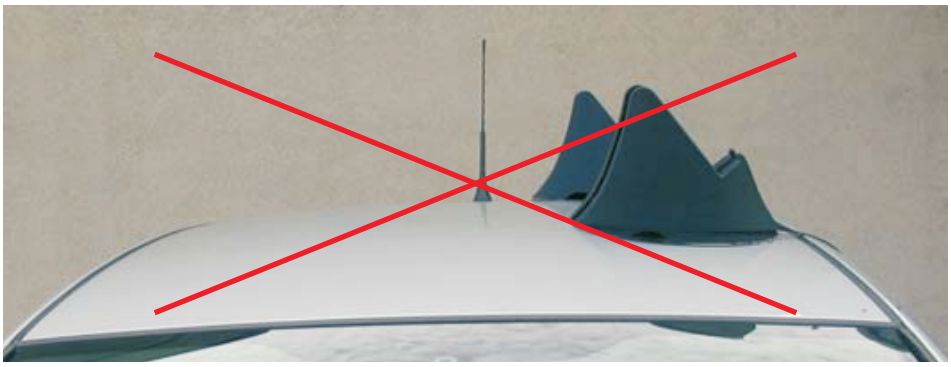

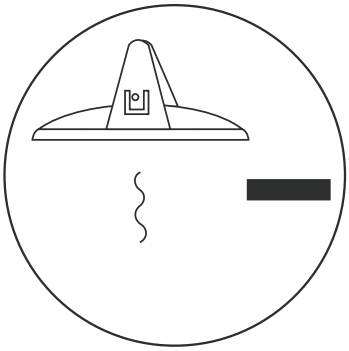

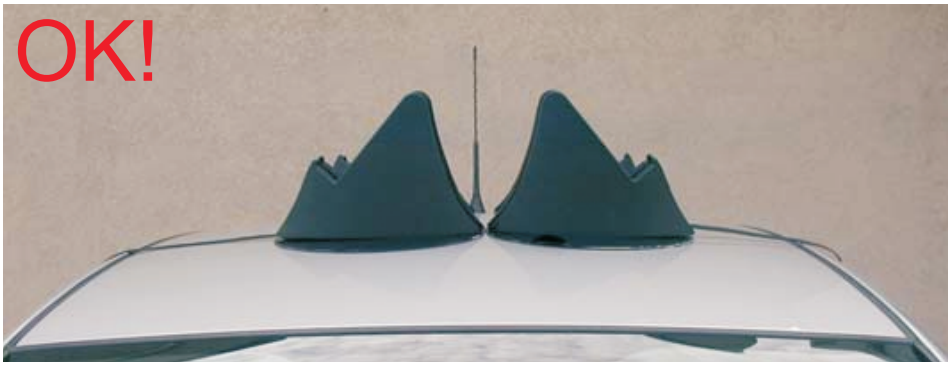

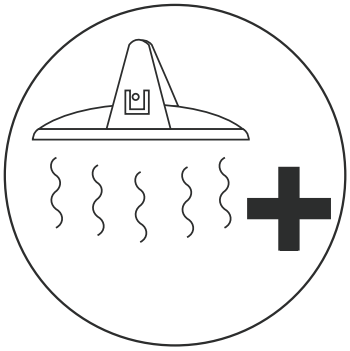

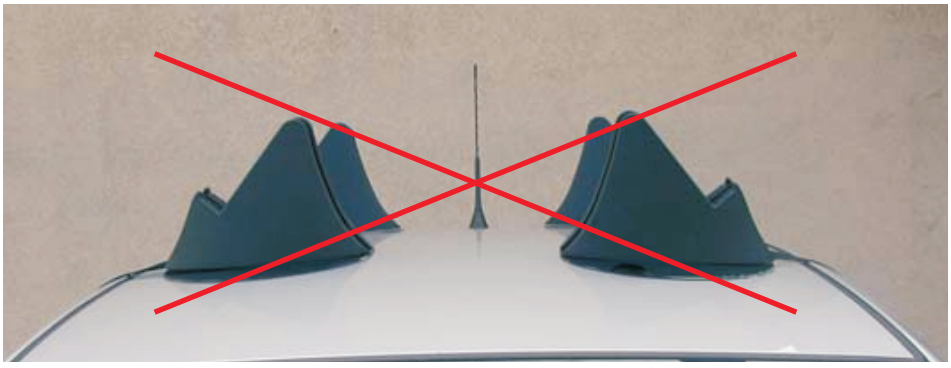

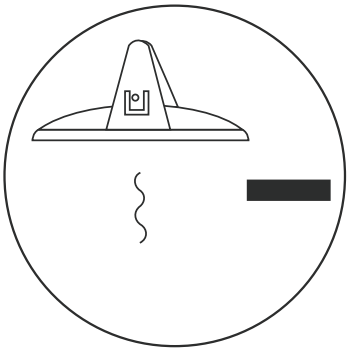

Ski- und Snowboard-Befestigung

Der Träger ist für den Transport von Langlaufskiern sowie extreme Skiformen nicht geeignet.
Die Skier oder Snowboards am Träger mittels den Spannriemchen ordentlich festziehen. Die Skier mit den Spitzen in Fahrtrichtung nach hinten montieren.

Hinweis: Achten Sie darauf, dass alle Skibindungen nicht am Autodach aufschlagen.

A / B / C / D:
Ersatzteile sind lieferbar.

Fixation des skis et snowboards

Ce porte-skis/snowboards magnétique n'est pas conçu pour les skis de fond ou les skis spéciaux.
Bien fixer les skis/snowboards avec les sangles fournies. Placer les skis avec les spatules dirigées vers l'arrière de la voiture; il en est de même avec les snowboards, dont le nez doit être dirigé vers l'arrière.

Attention: fixer les skis/snowboards de façon que leurs fixations ne touchent par le toit.

A / B / C / D:
Les pièces de rechange sont à demander au Service après-vente.

Fissaggio degli sci/snowboard

Il portasci/portasnowboard magnetico non è adatto al trasporto di sci da fondo né di particolari tipi di sci.
Fissate bene gli sci/snowboard con le cinghie in dotazione. Montare gli sci con le punte opposte al senso di marcia.

Attenzione: fissare gli sci o snowboard in modo che gli attacchi non tocchino il tetto dell'auto.

A / B / C / D:
I pezzi di ricambio sono ottenibili presso i Centri di servizio dopo vendita.

Für 1 Paar Ski / Pour 1 paire de skis / Per 1 paio di sci

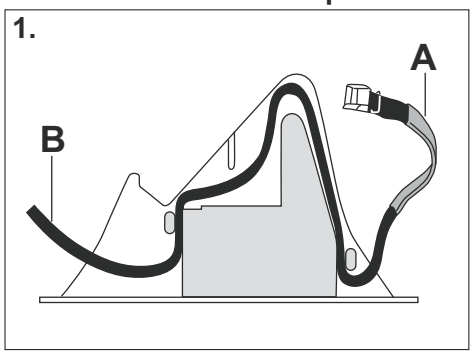

Kantenschutz **(A)** korrekt positionieren. Spannriemchen einführen **(B)**.

Positionner correctement le protège-carres **(A)** et faire passer la sangle **(B)** comme illustré.

Posizionate correttamente il salvaspigoli **(A)** e infilatevi la cinghia **(B)**, comme illustrato.

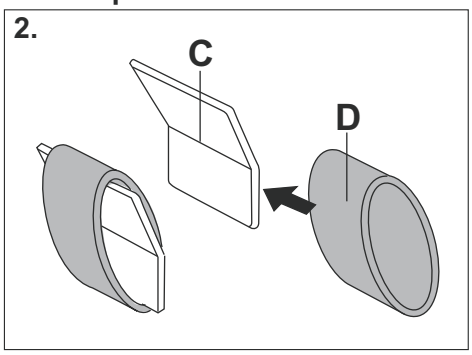

Kunststoffiwinkel **(C)** in Gummiring **(D)** zentriert einführen.

Glisser et centrer le manchon de caoutchouc **(D)** sur la cale en plastique **(C)**.

Infilate l'elemento angolare in materia sintetica **(C)** nell'anello in gomma **(D)**, centrandolo.

Für 2 Paar Ski / Pour 2 paire de skis / Per 2 paio di sci

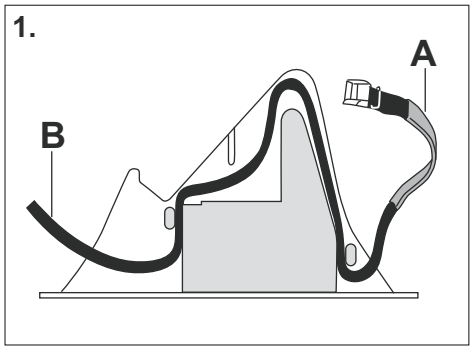

Kantenschutz **(A)** korrekt positionieren. Spannriemchen einführen **(B)**.

Positionner correctement le protège-carres **(A)** et faire passer la sangle **(B)** comme illustré.

Posizionate correttamente il salvaspigoli **(A)** e infilatevi la cinghia **(B)**, comme illustrato.

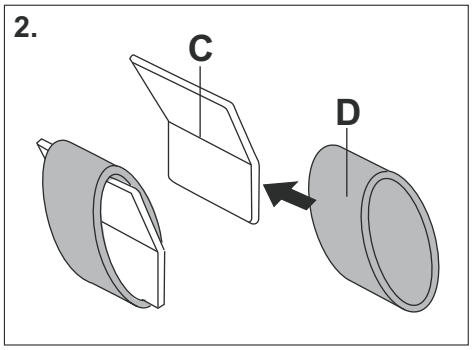

Kunststoffiwinkel **(C)** in Gummiring **(D)** zentriert einführen.

Glisser et centrer le manchon de caoutchouc **(D)** sur la cale en plastique **(C)**.

Infilate l'elemento angolare in materia sintetica **(C)** nell'anello in gomma **(D)**, centrandolo.

Für 1 oder 2 Snowboards / Pour 1 ou 2 snowboards / Per 1 oppure 2 sn

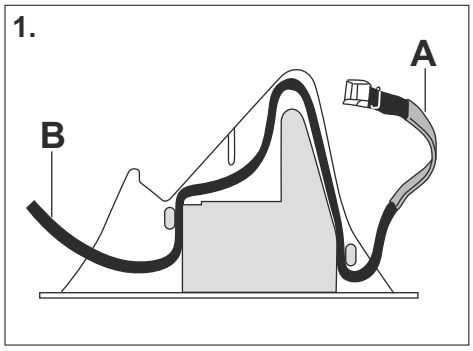

Kantenschutz **(A)** korekt positionieren. Spannriemchen einführen **(B)**.

Positionner correctement le protège-carres **(A)** et faire passer la sangle **(B)** comme illustré.

Posizionate correttamente il salvaspigoli **(A)** e infilatevi la cinghia **(B)**, comme illustrato.

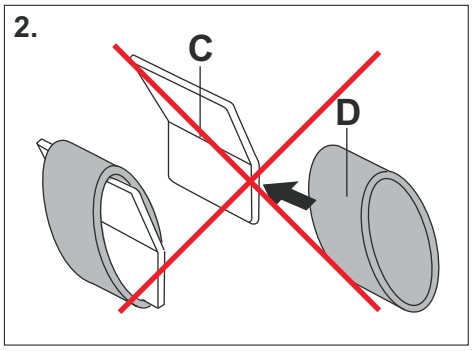

Beim Snowboardtransport darf das Distanzstück **(C** Distanzstücke bei Nichtgebrauch sicher aufbewah

Les cales **(C)** avec le manchon **(D)** ne s'utilisent p par exemple dans la boîte à gants de la voiture.

L'elemento angolare in materia sintetica e l'anello saggio degli snowboard. Riporli in un luogo sicuro

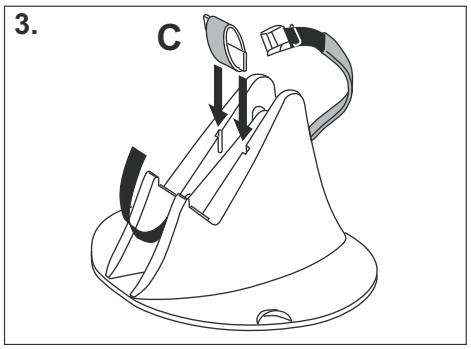

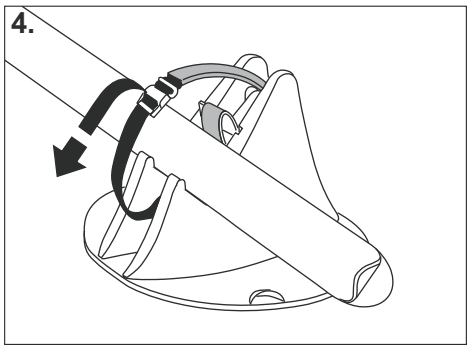

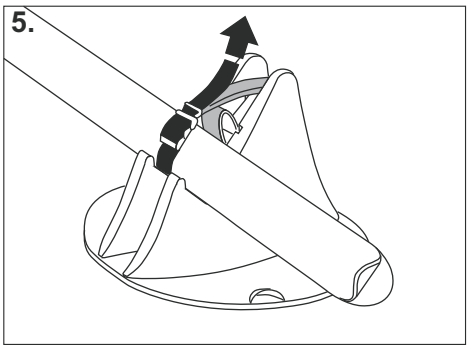

Kunststoffiwinkel **(C)** dann in den vorgesehenen Schiltz einschieben.

Enfiler la cale **(C)** dans le s fentes correspondantes.

Inserite quindi l'elemento angolare in materia sintetica **(C)** nell'apposito intaglio.

Die Skier mit den Skispitzen in Fahtrichtung nach hinten in die untere Skihalterung einlegen und mittles den Spannriemchen festzurren. **Nach erfolgter Montage den Festsitz der Skier in Fahrtrichtung kontrollieren und gegebenenfalls nachspannen.**

Poser les skis, spatules dirigées vers l'arrière de la voiture, sur le support inférieur et les fixer à l'aide des sangles fournies. **Avant de rouler, contrôler la bonne fixation et stabilité des skis et, le cas échéant, retendre les sangles.**

Appoggiare gli sci con le punte opposte al senso di marcia (verso la parte posteriore del veicolo) sul supporto inferiore e fissateli con le cinghie in dotazione. **A montaggio avvenuto controllate se gli sci sono montati stabilmente; se necessario, stringere ancora le cinghie.**

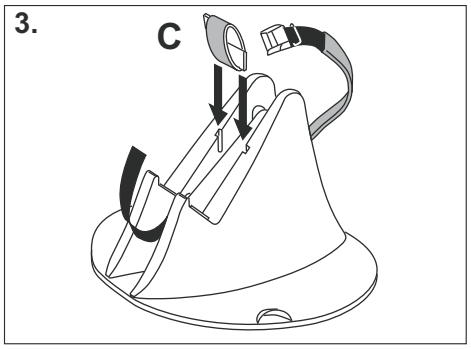

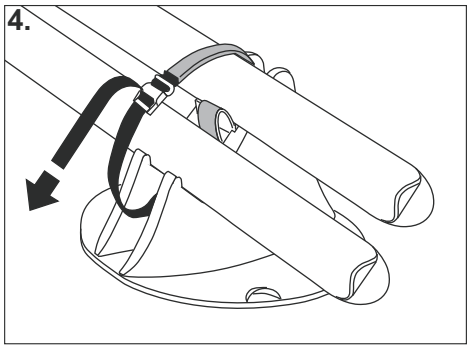

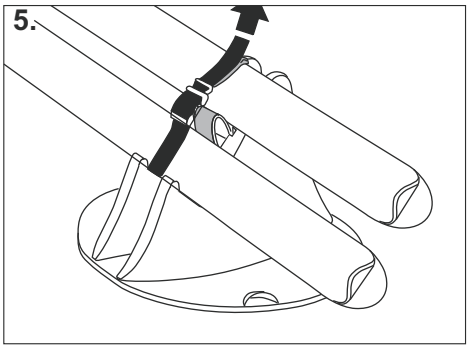

Kunststoffiwinkel **(C)** dann in den vorgesehenen Schiltz einschieben.

Enfiler la cale **(C)** dans le s fentes correspondantes.

Inserite quindi l'elemento angolare in materia sintetica **(C)** nell'apposito intaglio.

Die Skier mit den Skispitzen in Fahtrichtung nach hinten in die untere Skihalterung einlegen und mittles den Spannriemchen festzurren. **Nach erfolgter Montage den Festsitz der Skier in Fahrtrichtung kontrollieren und gegebenenfalls nachspannen.**

Poser chaque paire de skis, spatules dirigées vers l'arrière de la voiture, sur le support inférieur et les fixer à l'aide des sangles fournies. **Avant de rouler, contrôler la bonne fixation et stabilité des skis et, le cas échéant, retendre les sangles.**

Appoggiare gli sci con le punte opposte al senso di marcia (verso la parte posteriore del veicolo) sul supporto inferiore e fissateli con le cinghie in dotazione. **A montaggio avvenuto controllate se gli sci sono montati stabilmente; se necessario, stringere ancora le cinghie.**

nowboard

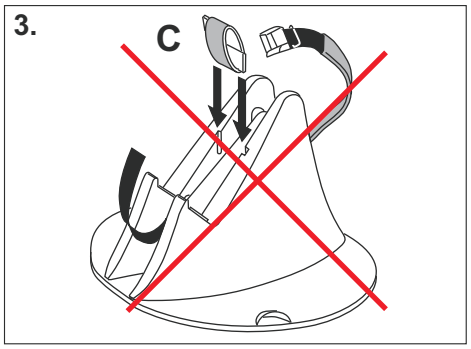

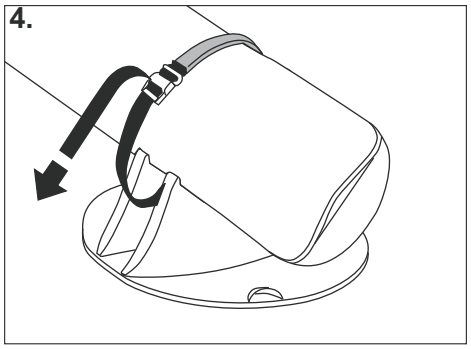

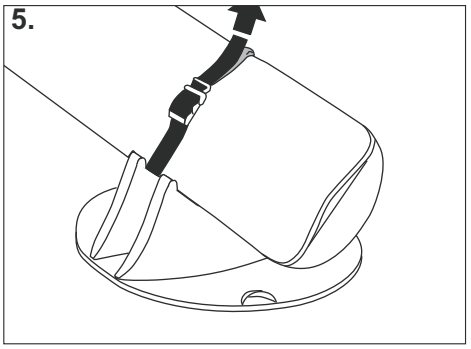

C+D) nicht verwendet werden! Die beiden
ren (z.B. im Handschuhfach).

as pour la fixation des snowboards. Les ranger,

in gomma **(C+D)** non vanno utilizzati per il fis-
, p.es. nel vano portaoggetti dell'auto.

1 oder 2 Snowboards in die Skihalterung einlegen (das Snowboard mit grösserem Spitzenradius in Fahtrichtung nach hinten) und mit dem Spannriemchen festzurren. **Nach erfolgter Montage den Festsitz der Snowboards in Fahrtrichtung kontrollieren und gegebenenfalls nachspannen.**

Poser 1 ou 2 snowboards, nez dirigé vers l'arrière de la voiture, sur les supports inférieur et supérieurs et les fixer à l'aide des sangles fournies. **Avant de rouler, contrôler la bonne fixation et stabilité des snowboards et, le cas échéant, retendre les sangles.**

Appoggiate 1 o 2 snowboard sul supporto (con il lato più largo opposto al senso di marcia) e fissateli con le cinghie di dotazione. **A montaggio avvenuto controllate se gli snowboard sono montati stabilmente; se necessario, stringete ancora le cinghie.**

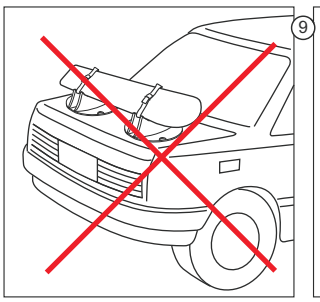

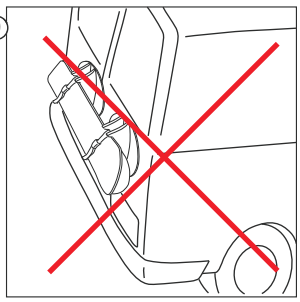

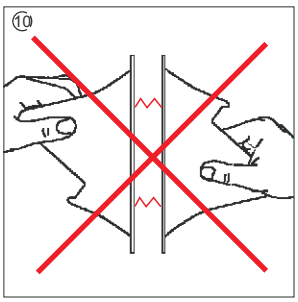

Pflegehinweise

- Durch den Wintereinsatz leiden Transportgeräte trotz Rostschutzmassnahmen und der Verwendung von witterungsbeständigem Kunstoff.
- Zur Sicherheit und Werterhaltung Ihrer Magnet-Ski- Snowboardträger empfeheln wir die regelmässige Reinigung von Hand und nur mittels warmem Wasser.
- Nach Abnehmen der Magnetplatten kann auf der Auflagefläche des Autodaches ein unschädlicher Film vorhanden sein. Dieser lässt sich entweder mit Shampoo, Autowachs flüssig oder Soft-Wax problemlos entfernen.
- Die Magnet-Skiträger sauber und trocken aufbewahren.
- Die beiden Magnetplatten dürfen nicht gegeneinander gehalten werden (Abnahme der Magnetkraft) (10)
- Nicht in der Umgebung von magnetempfindlichen Geräten wie Computer / CD / Disketten / Film/ Tonband / Video / Elektroschaltkästen usw. lagern. (Folgenschäden!)

Conseils pour l'entretien

- Malgré leur traitement anticorrosion et l'emploi de pièces en matière syntétique, les porte-skis sont soumis à rude épreuve en hiver
- Pour la sécurité et le maintien de la valeur de vos porte-skis magnétiques, nous recommandons un nettoyage manuel régulier et seulement avec de l'eau chaude.
- Une fois les plaques magnétiques retirés, le toit de la voiture peut présenter une trace (film) non dangereuse pour la peinture. Il son l'enlève aisément avec un shampooing auto, de la cire auto liquide ou de la soft-wax
- Ranger les porte-skis magnétiques propres, et secs
- Ne placez pas les plaques magnétiques l'une contre l'autre (risque de démagnétisation)(10)
- Ne rangez pas les palques magnétiques à proximité d'appareils sensibles aux champs magnétiques tels qu'ordinateurs, Cd, disquettes, films, bandes magnétiques, cassettes vidéo, coffrets de commutation électrique, etc. (risque d'endommagement!).

Consigli di manutenzione

- Nonostante le misure di protezione antiruggine e l'utilizzazione di materiale sintetico resistente alle intemperie, i portasci risentono dell'impiego durante l'inverno.
- Per la sicurezza e la manutenzione del vostro portasci magnetico raccomandiamo una pulizia regolare a mano e solo con acqua calda.
- Dopo lo smontaggio delle piastre magnetiche, sulla superficie del tetto può essersi formata una pellicola innocua, che può essere eliminata facilmente con shampoo per auto, cera liquida per auto oppure Soft-Wax.
- Conservate sempre il portasci magnetico pulito e asciutto
- Le due piastre magnetiche non devono mai essere poste l'una contro l'altra (riduzione della forza magnetica) (10)
- Non conservatelo vicino ad apparecchi sensibili a magneti, come computer/CD/dischetti/pellicole/registratori a nastro/videoregistratori/ quadri elettrici di distribuzione, ecc. (ne potrebbero conseguire danni!)

(D) GARANTIE DER NUTZUNG

Wir übernehmen keine Verantwortung für den Fall, dass die Anweisungen bei der Montage und Verwendung des Produkts nicht beachtet werden.

Mögliche Entschädigungsansprüche können nur durch Vorlage der Rechnung und eine detaillierte Fotodokumentation der korrekten Montage des Produkts, in der die Identifizierung des Fahrzeugs und

(F) GARANTIE D'UTILISATION

Nous déclinons toute responsabilité en cas de non-respect des instructions d'assemblage et d'utilisation du produit.

Les éventuels droits à la compensation ne peuvent avoir lieu que par la présentation du reçu d'achat et d' une documentation photographique détaillée de l'assemblage correct du produit, dans lesquels sont évidents et sans équivoque, l' identification du

(I) GARANZIA DI UTILIZZO

Si declina ogni responsabilità in caso di mancata applicazione delle istruzioni nel montaggio e nell'utilizzo del prodotto.

Eventuali diritti al risarcimento possono subentrare solo presentando gli scontrini di cassa ed una dettagliata documentazione fotografica del corretto montaggio del prodotto in cui risultino inequivocabili l'identificazione dello stesso e della vettura.

(GB) WARRANTY OF USE

We decline all responsibility in case of failure to apply the instructions during assembly & use of the product.

Any rights to compensation can only occur by presenting cash receipts & a detailed photographic documentation of the correct assembly of the product in which the product & vehicle identification is unequivocal.

(ES) GARANTÍA DEL USUARIO

Declinamos toda responsabilidad en caso de no aplicar las instrucciones en el montaje y uso del producto.

Los posibles derechos de compensación solo pueden tener lugar presentando las cajas registradoras y una documentación fotográfica detallada del correcto montaje del producto en el que la identificación de los mismos y el automóvil es inequívoca.

FABBRI PORTATUTTO srl
Sede Legale
Loc. Penisola, 20/A - 61026 PIANDIMELETO (PU) T.+39 0722 700070 | F. +39 0722 720017
Sede Operativa
Via Guglielmo Marconi, 2 - 47832 CASAROLA – San Clemente (RN)
T.+39 0541 988144 | F. +39 0541 857318 e-mail: Info@fabbri.info - website: www.fabbri.info